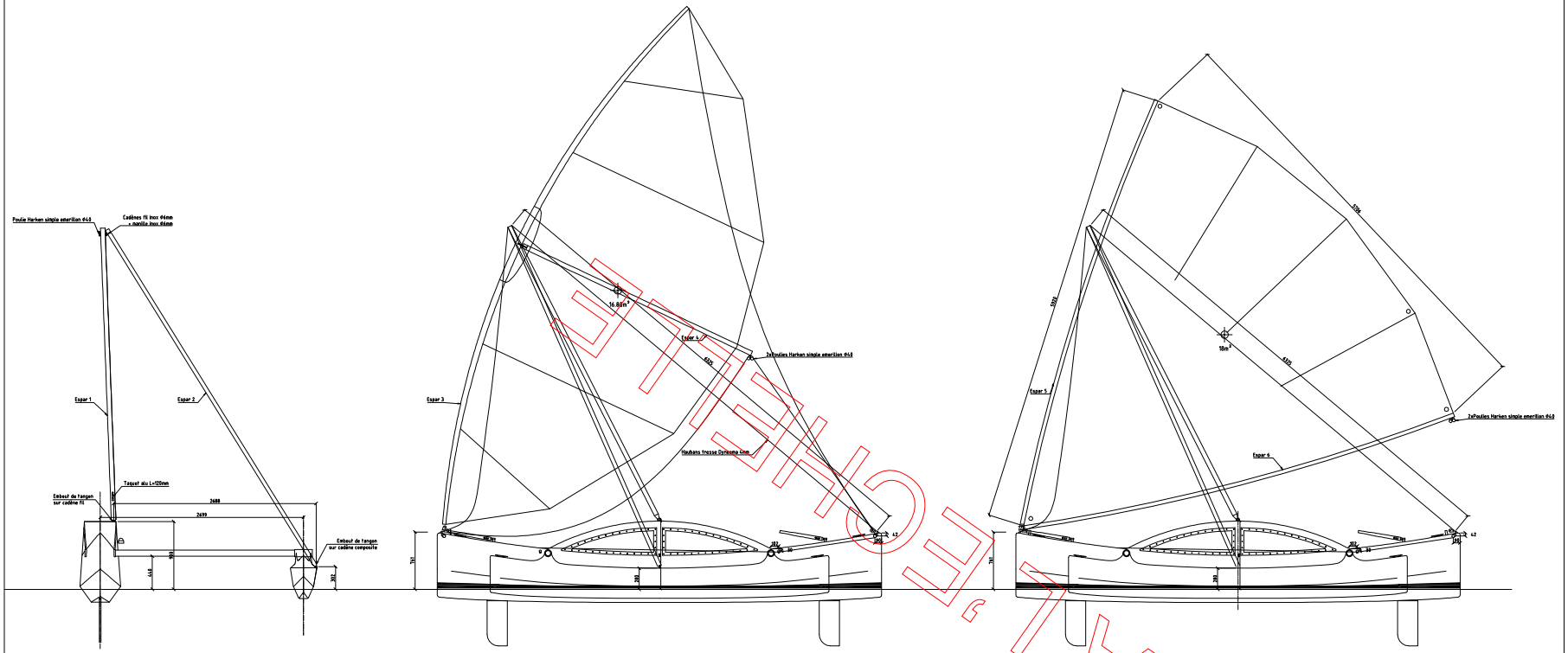

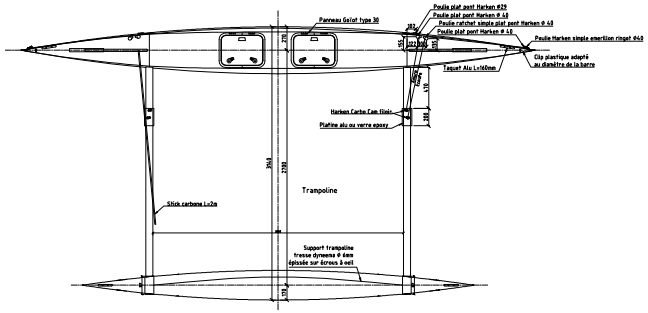

Espars					
Espar	Matériau	Section	Longueur	Epaisseur paroi	Notes
1	alu	Ø57mm	4m	2mm	Ou tangon du commerce
2	alu	Ø50mm	5,25m	2mm	
3	carbone	Ø50mm	7,80m	2mm	Rétreint aux deux extrémités Ou deux mâts de planche à voile emchemés
4	carbone	Ø50mm	3,45m	2mm	Ou mât de planche à voile
5	alu	Ø50mm	6m	2mm	
6	alu	Ø50mm	6m	2mm	

Dimensions principales	
Longueur coque	5,90m
Longueur flotaison	5,90m
Largeur	3,14m
Tirant d'eau	0,18m/0,75m
Surface de voilure	16,8m²/18m²

NOTA:
- Espars tronçonnés, enchemisés
- Résistance flex sur bouloncs inox collés, sur une contreplaque en CP 12mm

marine technologies
yacht design
26, rue Lann Vihan
56870 Baden
Tel : 06 32 00 70 26
www.marinotechs.com

2801

SALAMBA
Proa de Raid

DESSINÉ PAR	JONATHAN POUCHER	EXE
CLIENT	THOMAS TUFGNH	
DATE	10/09/2008	
ECHELLE	1:20	
RECTIFIÉ LE		

04

Plan de Voilure
Plan de Pont

PAS A L'ECHELLE